第22回四日市南部地区親善学童野球大会

1．　期　日　　平成31年4月28日（日）、4月29日（月祝）　予備日4月30日（火祝）

4月29日、4月30日両日とも雨天の場合
中止とさせて頂きます

2．　開会式　　平成31年4月28日　　8：30　　楠東洋紡グランド

3．　後　援　　四日市防犯協会、毎日新聞社

4．　組合せ

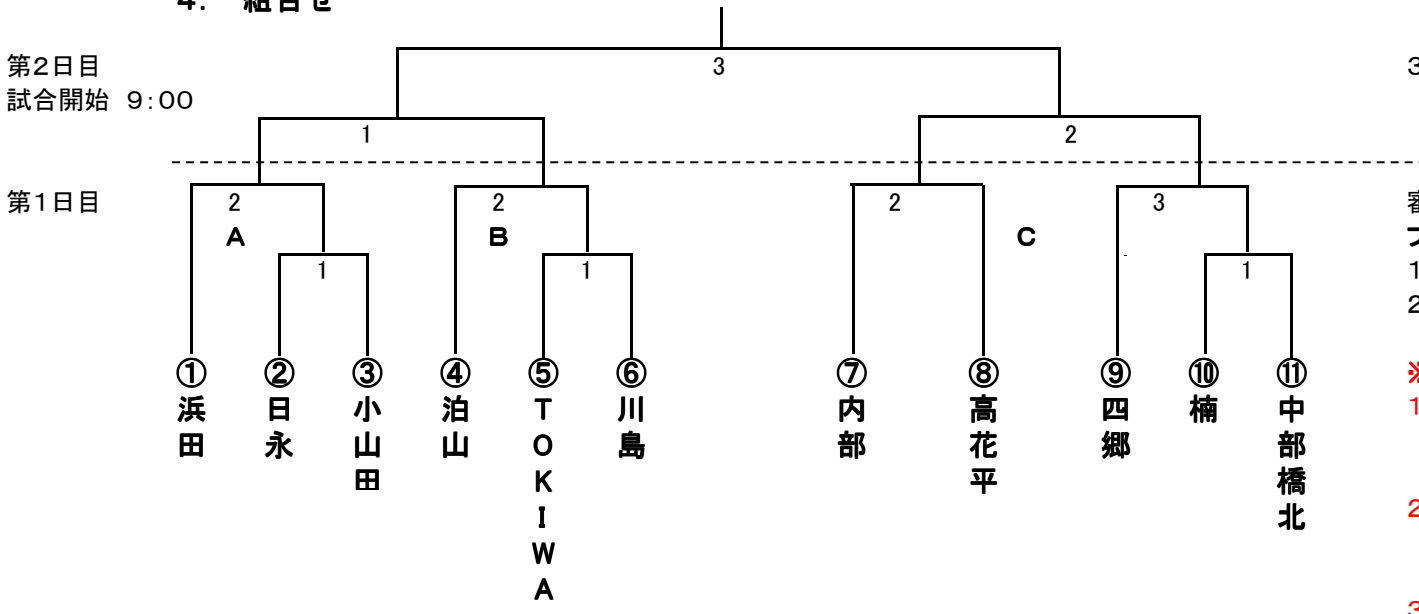

審判
1試合目
　2試合目チーム各2名
　球審は若番チーム
2試合目
　1試合目チーム各2名
　球審は勝者チーム
3試合目
　1，2試合目敗者各2名
　球審は1試合目のチーム

審判
ブロック3チームの場合
1試合目　不戦勝のチーム 4名
2試合目　1試合目の敗者4名

※楠東洋紡Gの審判
1試合目
　2試合目チーム各2名
　球審は若番チーム
2試合目
　1試合目の勝者チームと四郷の各2名
　球審は若番チーム
3試合目
　1，2試合目敗者各2名
　球審は1試合目のチーム

【グランド】　大会初日

A	日永　福山通運G
B	泊山小
C	楠　東洋紡G

【グランド】　大会2日目
ベスト4チームにより決定
4月28日に連絡します

幹事　　内部ライオンズ